RoHS SUS

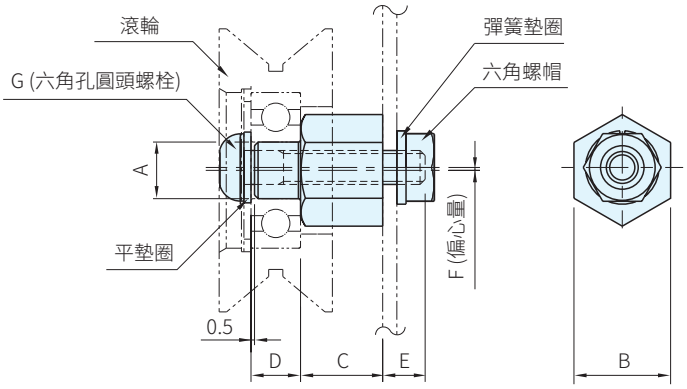

Type	本體	
	材質	處理
RLP-E	S45C	染黑
RLP-E-SUS	SUS303	–

鋼		不銹鋼		A	B	C	D	E	F	G	質量 (g)
品　號	庫存	品　號	庫存								
RLP06E	・	–		6	10	8.5	6	9.7	0.3	M4×0.7–25L	10
RLP08E	・	RLP08E-SUS	・	8	14	12	7	10	0.8	M5×0.8–30L	24
RLP10E	・	RLP10E-SUS	・	10		13.5	8	11.9	1	M6×1–35L	32
RLP12E	・	RLP12E-SUS	・	12	17	15.5	10	12.9		M8×1.25–40L	59
RLP15E	・	–		15	19	18.5	11	13.5	1.5	M10×1.5–45L	99

Sp. 特長

・銷子是偏心設計，可以作 F (偏心量) 的調整
・SUS滾輪銷耐腐蝕性佳，適用於食品機械和洗淨機械等

Ex. 使用例

・適用在滾輪的軸心
・可調整滾輪的高度，以扳手調整導位滾輪的偏心後，再將螺栓鎖固之

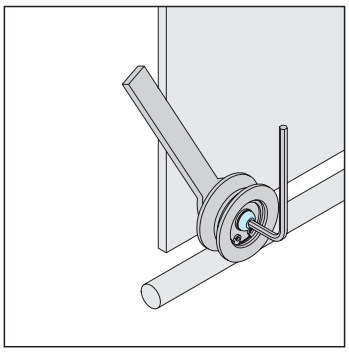

訂貨：品　號　交期：1 天

RLP06E